ประกาศเทศบาลตำบลบ้านกร่าง

เรื่อง ประชาสัมพันธ์ราคากลาง

.....

ด้วยเทศบาลตำบลบ้านกร่างมีความประสงค์จะดำเนินการ โครงการก่อสร้างถนนคอนกรีตเสริมเหล็ก หมู่ที่ ๑ จากหน้าบ้านนายสำอาง พลายละหาร ถึงบ้านนายอนันต์ แสงทอง (ซอย๑/๒ ช่วงบริเวณบ้านนายปรือ มณีอินทร์ ถึง บริเวณนานางสาวมะลิ แซ่ลิ้ม)

งบประมาณที่ตั้งไว้ **๒๔๕,๐๐๐.-** บาท

ราคากลางเป็นเงิน **๒๔๒,๐๐๐.-** บาท **(-สองแสนสี่หมื่นสองพันบาทถ้วน-)**

เพื่อให้การดำเนินการเป็นไปด้วยความเรียบร้อยตามหนังสือกรมบัญชีกลาง ด่วนที่สุด ที่ กค ๐๔๓๓.๒/ว ๒๐๖ ลงวันที่ ๙ พฤษภาคม พ.ศ.๒๕๖๒ เรื่อง คู่มือแนวทางการประกาศรายละเอียดข้อมูลราคากลางและการคำนวณราคากลางเกี่ยวกับการจัดซื้อจัดจ้างของหน่วยงานของรัฐ

ประกาศ ณ วันที่ ๒๕ เดือน สิงหาคม พ.ศ. ๒๕๖๕

บารมี เที่ยงธรรม

(นายบารมี เที่ยงธรรม)

นายกเทศมนตรีตำบลบ้านกร่าง

รายละเอียดแนบท้ายรายงานขอซื้อ/จ้าง

แบบ บก.๐๑

ตารางแสดงวงเงินงบประมาณที่ได้รับจัดสรรและราคากลางในงานก่อสร้าง

๑. ชื่อโครงการ ก่อสร้างถนนคอนกรีตเสริมเหล็ก หมู่ที่ ๑ จากหน้าบ้านนายสำอาง พลายละหาร ถึงบ้านนายอนันต์ แสงทอง (ซอย๑/๒ ช่วงบริเวณบ้านนายปรือ มณีอินทร์ ถึง บริเวณนานางสาวมะลิ แซ่ลิ้ม)

/หน่วยงานเจ้าของโครงการ เทศบาลตำบลบ้านกร่าง

๒. วงเงินงบประมาณที่ได้รับจัดสรร ๒๔๕,๐๐๐.- บาท

๓. ลักษณะงาน

โดยสังเขป ผิวจราจรกว้าง ๔.๐๐ เมตร หนา ๐.๑๕ เมตร ยาว ๑๒๐ เมตร หรือพื้นที่ผิวจราจรไม่น้อยกว่า ๔๘๐ ตารางเมตร ..

๔. ราคากลางคำนวณ ๒๓ สิงหาคม ๒๕๖๕ เป็นเงิน ๒๔๒,๐๐๐.- บาท

๕. บัญชีประมาณการราคากลาง..

๕.๑ แบบแสดงรายการปริมาณงานและราคา (แบบ ปร.๔) แบบสรุปค่าก่อสร้าง (แบบ ปร.๕)

๖. รายชื่อคณะกรรมการกำหนดราคากลาง

๖.๑ นางเบญจวรรณ มงคลถิ่น

๖.๒ นายสุรศักดิ์ สุนทรวิภาต

๖.๓ นางสาวอมลวรรณ ศรีเมือง

แบบสรุปราคางานก่อสร้างงานทาง สะพาน และท่อเหลี่ยม

ชื่อโครงการ ก่อสร้างถนนคอนกรีตเสริมเหล็ก หมู่ที่ 1 ตำบลบ้านกร่าง อำเภอศรีประจันต์ จังหวัดสุพรรณบุรี

หน่วยงานเจ้าของโครงการ เทศบาลตำบลบ้านกร่าง ประมาณราคาเมื่อ 23 สิงหาคม พ.ศ. 2565

สถานที่ จากหน้าบ้านนายสำอาง พลายละหาร ถึงบ้านนายอนันต์ แสงทอง (ซอย1/2 ช่วงบริเวณบ้านนายปรือ มณีอินทร์ ถึง บริเวณนานางสาวมะลิ แซ่ลิ้ม)

ปริมาณงาน ผิวจราจรกว้าง 4.00 เมตร ระยะทาง 120.00 เมตร หนา 0.15 เมตร หรือมีพื้นที่ผิวจราจรคสล.ไม่น้อยกว่า 480.00 ตารางเมตร

ลำดับที่	รายการ	หน่วย	จำนวน	ราคาต่อหน่วย	ราคาทุน	FACTOR (Fx)	ราคาต่อหน่วย x (Fx)	ราคากลาง
1	งานปรับพื้นทางเดิม	ตร.ม.	480.00	1.79	859.20	1.3607	2.43	1,166.40
2	งานทรายรองใต้ผิวทางคอนกรีต	ลบ.ม.	24.00	320.00	7,680.00	1.3607	435.42	10,450.08
3	งานไหล่ทางหินคลุก	ลบ.ม.	18.00	400.00	7,200.00	1.3607	544.28	9,797.04
4	ผิวทางปอร์ตแลนด์ซีเมนต์คอนกรีตหนา 15 ซม.	ตร.ม.	480.00	328.765	157,807.18	1.3607	447.35	214,728.00
5	รอยต่อเผื่อขยายตามขวาง (EXPANSION JOINT)	เมตร	4.00	40.42	161.67	1.3607	54.99	219.96
6	รอยต่อเผื่อหดตามขวาง (CONTRACTION JOINT)	เมตร	88.00	49.26	4,334.62	1.3607	67.02	5,897.76
	รวมราคาค่าก่อสร้าง				178,042.67			242,259.24

ราคางานก่อสร้าง		242,259.24
ค่า Factor F งานก่อสร้างทาง	=	1.3607
ราคากลางงานก่อสร้าง	=	**242,000.00**

ตัวอักษร (-สองแสนสี่หมื่นสองพันบาทถ้วน-)

หมายเหตุ

- ราคาวัสดุก่อสร้าง อ้างอิงตามราคาฯ สำนักงานพาณิชย์จังหวัดสุพรรณบุรีประจำเดือน **กรกฎาคม** พ.ศ. 2565
- หลักเกณฑ์การคำนวณราคากลาง กรมบัญชีกลาง (เดือน ตุลาคม 2560)
- ราคาน้ำมันโซลา ปั๊ม ปตท. (อำเภอศรีประจันต์) วันที่ 23 สิงหาคม 2565 ราคาลิตรละ **35.08** บาท

คณะกรรมการกำหนดราคากลางได้พิจารณาและตรวจสอบประมาณการนี้แล้วเห็นชอบในราคาค่าจ้างเหมาก่อสร้างและให้ยึดถือประมาณการนี้เป็นราคากลางจึงได้ลงลายมือชื่อไว้เป็นหลักฐาน

(ลงชื่อ) ..... ประธานกรรมการกำหนดราคากลาง
(นางเบญจวรรณ มงคลถิ่น)
ปลัดเทศบาลตำบลบ้านกร่าง

(ลงชื่อ) ..... ประมาณการ
(นายสุติวัส มณีอินทร์)
นายช่างโยธาชำนาญงาน

(ลงชื่อ) ..... กรรมการกำหนดราคากลาง
(นายสุรศักดิ์ สุนทรวิภาต)
ผู้อำนวยการกองช่าง

(ลงชื่อ) .....ตรวจประมาณการ
(นายสุรศักดิ์ สุนทรวิภาต)
ผู้อำนวยการกองช่าง

(ลงชื่อ) ..... กรรมการกำหนดราคากลาง
(นางสาวอมลวรรณ ศรีเมือง)
เจ้าพนักงานทะเบียนปฏิบัติงาน

(ลงชื่อ) .....เห็นชอบ
(นางเบญจวรรณ มงคลถิ่น)
ปลัดเทศบาลตำบลบ้านกร่าง

(ลงชื่อ) .....อนุมัติ
(นายบารมี เที่ยงธรรม)
นายกเทศมนตรีตำบลบ้านกร่าง

เทศบาลตำบลบ้านกร่าง

โครงการก่อสร้างถนนคอนกรีตเสริมเหล็ก หมู่ที่ 1 จากหน้าบ้านนายสำอาง พลายละหาร ถึงบ้านนายอนันต์ แสงทอง
(ซอย1/2 ช่วงบริเวณบ้านนายปรือ มณีอินทร์ ถึง บริเวณนานางสาวมะลิ แซ่ลิ้ม)

ผิวจราจรกว้าง 4.00 เมตร ยาว 120 เมตร หนา 0.15 เมตร หรือมีพื้นที่ผิวจราจรคสล.ไม่น้อยกว่า 480 ตารางเมตร

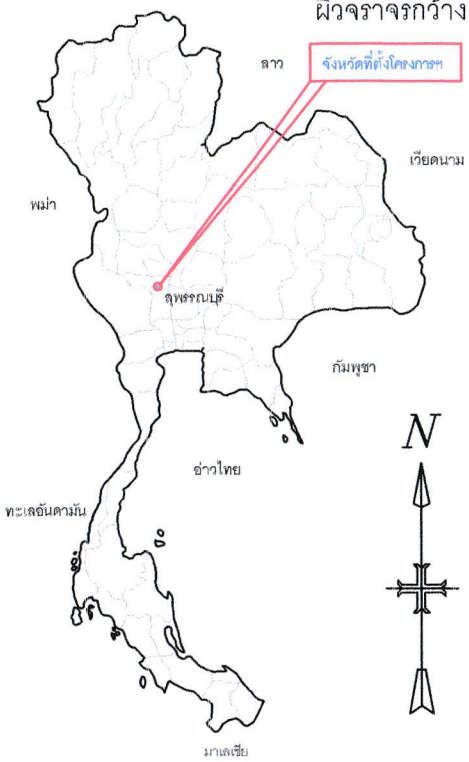

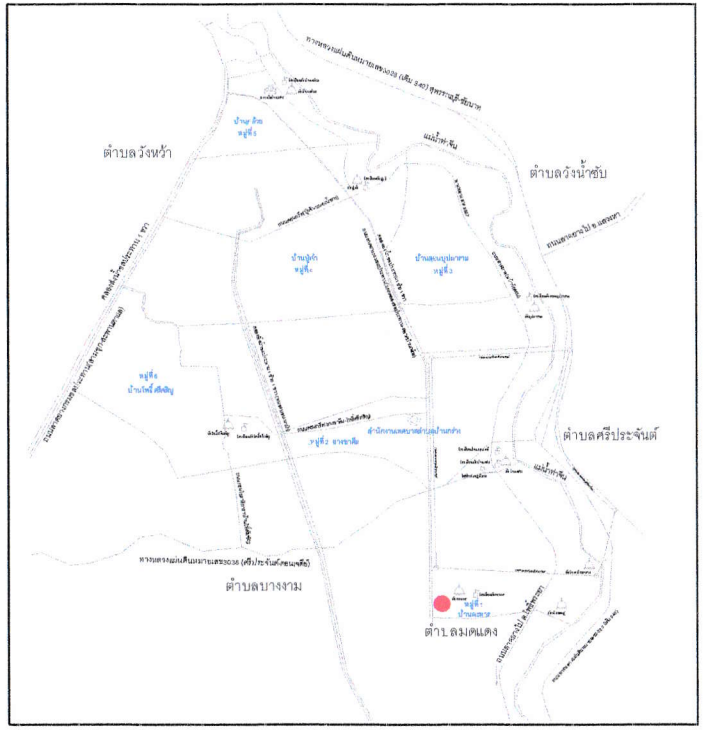

สารบัญ

แผ่นที่	รายการ	จำนวนแผ่น
1	แผนที่แสดงที่ตั้งโครงการ สารบัญ	1
2	รายการประกอบแบบ	1
3	แปลนถนนคอนกรีตเสริมเหล็ก	1
4	รูปตัด 1-1	1
5	แปลนแสดงการผูกเหล็ก	1
6	รูปตัด 2-2 , แปลนแสดงการเชื่อมต่อถนน	1
7	ขยายรอยต่อ	1
8	หมายเหตุ	1
	รวมจำนวนแผ่น	8

สัญญลักษณ์ ประกอบแบบ

- ทางหลวงแผ่นดิน
- สายทางที่จะดำเนินการก่อสร้าง
- จุดที่ตั้งโครงการ
- แม่น้ำ, ลำคลอง
- หมู่บ้าน
- วัด, โรงเรียน
- อำเภอ, จังหวัด

แผนที่แสดงที่ตั้งโครงการ

มาตราส่วน _____Not To Scale

สารบัญระวางแผนที่	Latitude	Longitude
-	-	-

เทศบาลตำบลบ้านกร่าง

แบบก่อสร้างถนนคอนกรีตเสริมเหล็ก

(.....)
(นายสุติวัส มณีอินทร์)
เขียน | นายช่างโยธาชำนาญงาน

(.....)
(นายสุรศักดิ์ ชุนทรวิภาต)
ตรวจ | ผู้อำนวยการกองช่าง

(.....)
(นางเบญจวรรณ มงคลถิ่น)
เห็นชอบ | ปลัดเทศบาลตำบลบ้านกร่าง

(.....)
(นายบารมี เที่ยงธรรม)
อนุมัติ | นายกเทศมนตรีตำบลบ้านกร่าง

เลขที่แบบ

แผ่นที่	จำนวนแผ่น
1	8

รายการประกอบแบบ

บททั่วไป

- การก่อสร้างตามสัญญา ต้องให้เป็นไปตามแบบรูปและรายละเอียดต่อท้ายสัญญาก่อสร้างทุกประการหรือการเปลี่ยนแปลงแบบที่ไม่ทำให้งบประมาณลดลง ให้อยู่ในดุลยพินิจของผู้ควบคุมงาน
- ผู้รับจ้างรับรองว่าได้ตรวจดูแบบรูปและรายการละเอียดโดยถี่ถ้วน และเข้าใจความหมายโดยแจ่มแจ้งทุกประการและจึงลงนามในสัญญา
- ในขณะที่ผู้รับจ้างกำลังทำการก่อสร้าง ถ้าปรากฏว่า แบบรูปหรือรายละเอียดไม่ชัดเจน ขัดแย้งกัน หรือบกพร่องผู้รับจ้างต้องขอความเห็นชอบและปฏิบัติตามคำแนะนำ วินิจฉัยชี้ขาดของคณะกรรมการตรวจการจ้าง โดยผู้ควบคุมงานเป็นผู้ให้คำปรึกษาหลักวิชาช่าง
- ในขณะที่ผู้รับจ้างกำลังทำการก่อสร้าง ถ้าปรากฏว่า มีเหตุการณ์ที่ไม่คาดคิดทำให้งานเสียหายเป็นผลกระทบทำให้ไม่ตรงตามแบบรูปหรือรายละเอียดสัญญาจ้าง อาทิเช่นฝนตก , สิ่งมีชีวิตต่างๆบุกรุก , ยานพาหนะต่างๆบุกรุกขณะที่คอนกรีตแข็งตัวไม่เต็มที่เป็นต้น ผู้รับจ้างต้องขอความเห็นชอบ และปฏิบัติตามคำแนะนำ วินิจฉัยชี้ขาดของคณะกรรมการตรวจการจ้าง โดยผู้ควบคุมงานเป็นผู้ให้คำปรึกษาหลักวิชาช่าง
- สิ่งใดที่ไม่ได้ระบุไว้ในแบบรูปหรือรายละเอียดรายการ แต่จำเป็นเพื่อใช้งานเสร็จสมบูรณ์ และถูกต้องตามหลักวิชาช่างแล้ว ผู้รับจ้างต้องทำงานนั้นโดยไม่คิดค่าจ้างเพิ่มอีก
- ผู้รับจ้างต้องเป็นผู้รับผิดชอบและชดใช้ค่าเสียหายต่างๆ อันเกิดแก่อาคารที่อยู่ใกล้เคียง หรือบุคคลภายนอกเนื่องจากดำเนินงานนี้
- ในขณะก่อสร้าง ถ้ามีอุปสรรคกีดขวางหรือเกิดความเสียหายกับท่อประปา สายเคเบิ้ลโทรศัพท์ และอื่นๆ ใต้ดิน ผู้รับจ้างจะต้องเป็นผู้รับผิดชอบและออกค่าใช้จ่ายเองทั้งสิ้น
- ผู้รับจ้างต้องจัดหาคนงานและช่างฝีมือดี มีความรู้ความสามารถทำการก่อสร้างงานนี้ โดยเฉพาะและเพียงพอ เพื่อให้งานเสร็จทันเวลา ถ้าคณะกรรมการตรวจการจ้างหรือช่างผู้ควบคุมงานเห็นว่า ลูกจ้างหรือช่างคนใดประพฤติตนไม่เหมาะสม ฝีมือไม่ดีทำงานสะเพร่า คณะกรรมการฯ คณะกรรมการฯหรือช่างผู้ควบคุมงานมีอำนาจขอเปลี่ยนลูกจ้างหรือช่างคนนั้น และผู้รับจ้างจัดหาคนงานใหม่มาแทนโดยเร็ว การเสียหายและล่าช้าเพราะการนี้ ผู้รับจ้างจะถือเป็นข้ออ้างเรียกร้องต่อเวลาออกไปอีกไม่ได้

การเตรียมเครื่องมือ อุปกรณ์และวัสดุก่อสร้าง

- วัสดุและสิ่งของที่ระบุไว้ในแบบรูปหรือรายการละเอียดก็ดี หรือมิได้ระบุก็ดี แต่จำเป็นต้องใช้เป็นส่วนประกอบเพื่อใช้งานก่อสร้างครั้งนี้ถูกต้องตามหลักวิชาช่าง ผู้รับจ้างต้องหามารวมไว้ในงานก่อสร้างครั้งนี้ทั้งหมด
- ผู้รับจ้างต้องจัดหาและใช้วัสดุสิ่งของที่มีคุณภาพดีให้ครบตามแบบรูปและรายละเอียดรายการ วัสดุที่ต้องสั่งเป็นพิเศษ ผู้รับจ้างต้องสั่งให้ทันระยะเวลาก่อสร้าง และหากเกิดการล่าช้า เพราะการนี้ผู้รับจ้างจะถือเป็นข้ออ้างต่ออายุสัญญาจ้างไม่ได้

เทศบาลตำบลบ้านกร่าง	
แบบก่อสร้างถนนคอนกรีตเสริมเหล็ก	
(.....) (นายสุติวัส มณีอินทร์)	
เขียน	นายช่างโยธาชำนาญงาน
(.....) (นายสุรศักดิ์ สุนทรวิภาต)	
ตรวจ	ผู้อำนวยการกองช่าง
(.....) (นางเบญจวรรณ มงคลถิ่น)	
เห็นชอบ	ปลัดเทศบาลตำบลบ้านกร่าง
(.....) (นายบารมี เที่ยงธรรม)	
อนุมัติ	นายกเทศมนตรีตำบลบ้านกร่าง
เลขที่แบบ	
แผ่นที่	จำนวนแผ่น
2	8

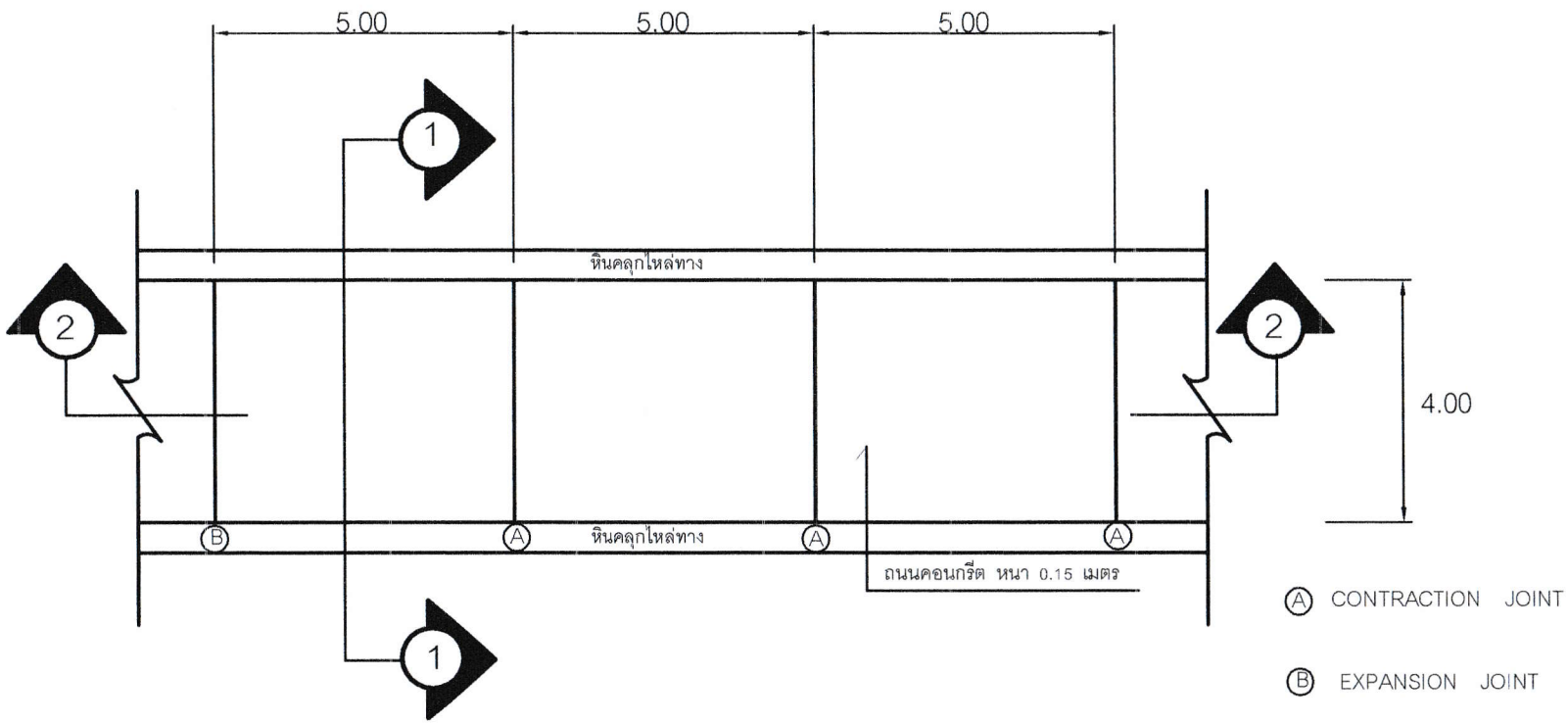

แปลนถนนคอนกรีตเสริมเหล็ก

เทศบาลตำบลบ้านกร่าง

แบบก่อสร้างถนนคอนกรีตเสริมเหล็ก

(.....)
(นายสุติวัส มณีอินทร์)

เขียน	นายช่างโยธาชำนาญงาน

(.....)
(นายสุรศักดิ์ สุนทรวิภาต)

ตรวจ	ผู้อำนวยการกองช่าง

(.....)
(นางเบญจารรณ มงคลถิ่น)

เห็นชอบ	ปลัดเทศบาลตำบลบ้านกร่าง

(.....)
(นายบารมี เที่ยงธรรม)

อนุมัติ	นายกเทศมนตรีตำบลบ้านกร่าง

เลขที่แบบ

แผ่นที่	จำนวนแผ่น
3	8

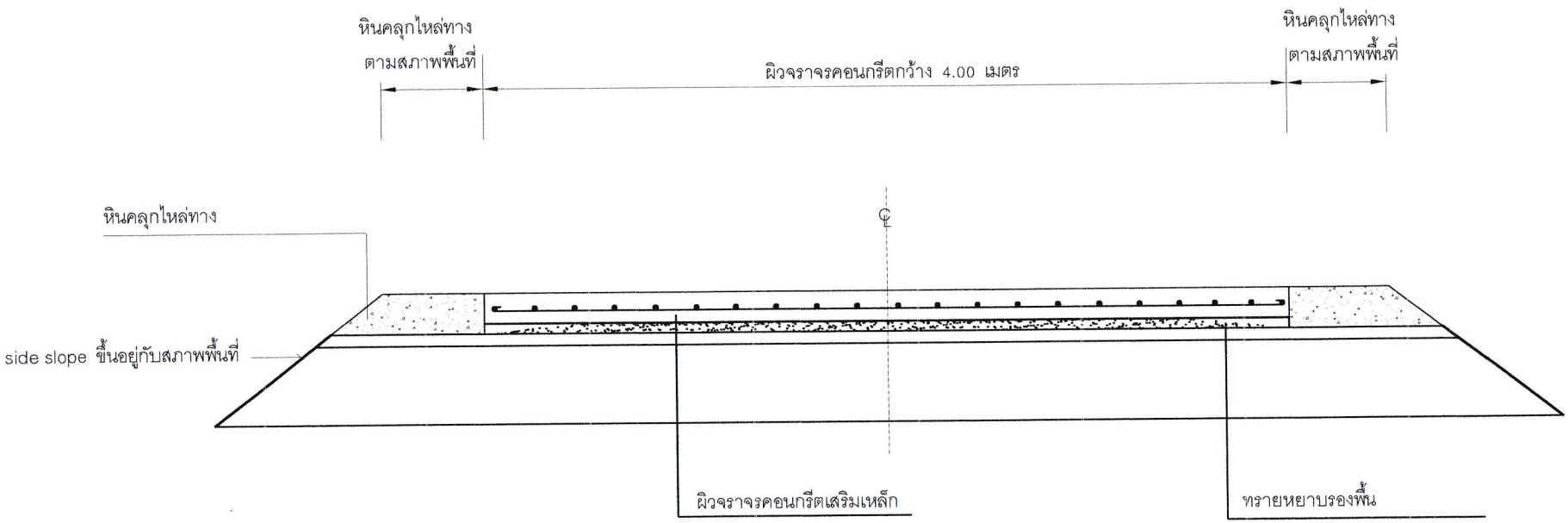

รูปตัด 1 - 1

เทศบาลตำบลบ้านกร่าง

แบบก่อสร้างถนนคอนกรีตเสริมเหล็ก

(.....)
(นายสุติวัส มณีอินทร์)

เขียน	นายช่างโยธาชำนาญงาน

(.....)
(นายสุรศักดิ์ สุนทรวิภาต)

ตรวจ	ผู้อำนวยการกองช่าง

(.....)
(นางเบญจวรรณ มงคลถิ่น)

เห็นชอบ	ปลัดเทศบาลตำบลบ้านกร่าง

(.....)
(นายบารมี เที่ยงธรรม)

อนุมัติ	นายกเทศมนตรีตำบลบ้านกร่าง

เลขที่แบบ

แผ่นที่	จำนวนแผ่น
4	8

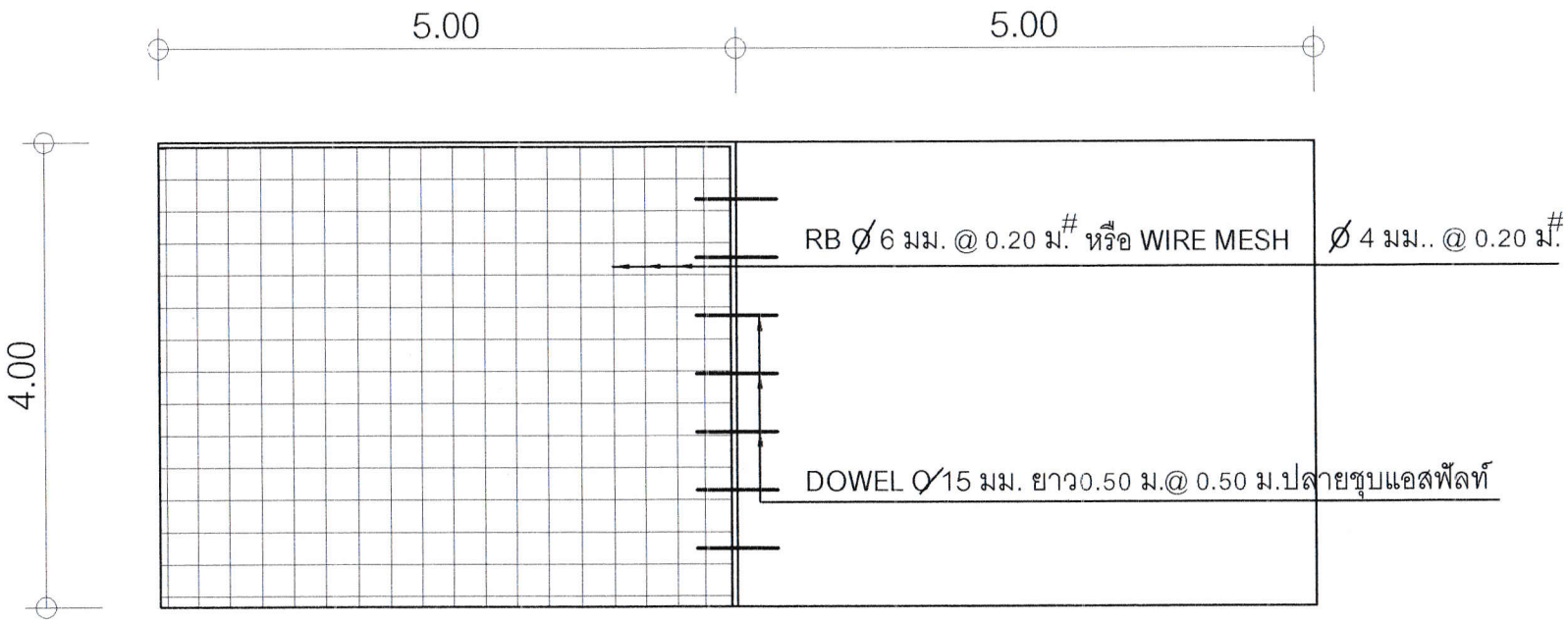

แปลนแสดงการผูกเหล็ก

เทศบาลตำบลบ้านกร่าง

แบบก่อสร้างถนนคอนกรีตเสริมเหล็ก

(.....)
(นายสุติวัส มณีอินทร์)

เขียน	นายช่างโยธาชำนาญงาน

(.....)
(นายสุรศักดิ์ สุนทรวิภาต)

ตรวจ	ผู้อำนวยการกองช่าง

(.....)
(นางเบญจวรรณ มงคลถิ่น)

เห็นชอบ	ปลัดเทศบาลตำบลบ้านกร่าง

(.....)
(นายบารมี เที่ยงธรรม)

อนุมัติ	นายกเทศมนตรีตำบลบ้านกร่าง

เลขที่แบบ	
แผ่นที่	จำนวนแผ่น
5	8

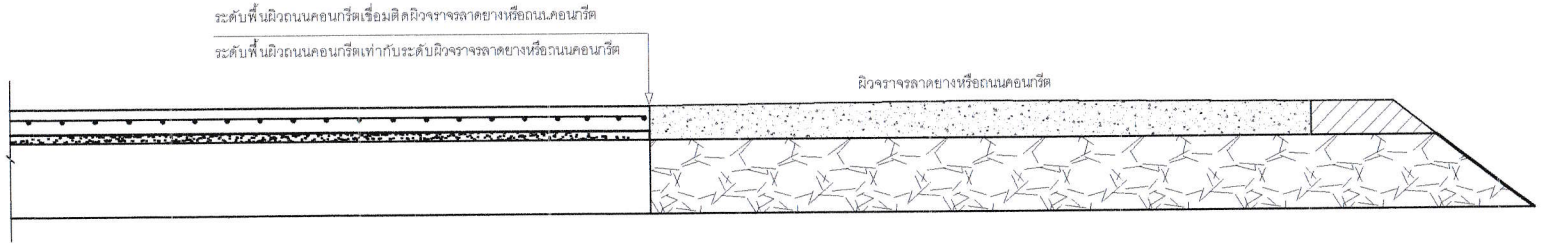

รูปตัด 2 2

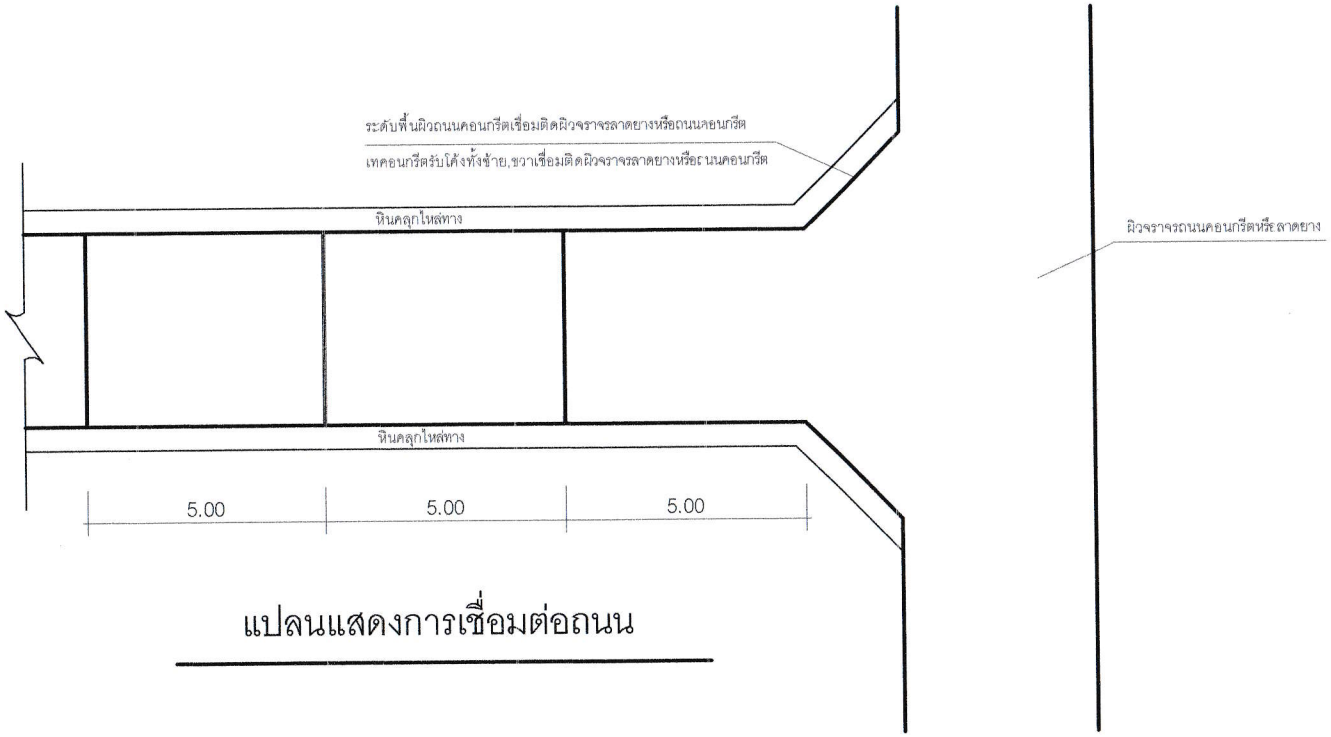

แปลนแสดงการเชื่อมต่อถนน

ทต. บ้านกร่าง ต.ศรีประจันต์ จ.สุพรรณบุรี

เทศบาลตำบลบ้านกร่าง

แบบก่อสร้างถนนคอนกรีตเสริมเหล็ก

(.....)
(นายสุติวัส มณีอินทร์)

เขียน	นายช่างโยธาชำนาญงาน

(.....)
(นายสุรศักดิ์ สุนทรวิภาต)

ตรวจ	ผู้อำนวยการกองช่าง

(.....)
(นางเบญจวรรณ มงคลถิ่น)

เห็นชอบ	ปลัดเทศบาลตำบลบ้านกร่าง

(.....)
(นายบารมี เที่ยงธรรม)

อนุมัติ	นายกเทศมนตรีตำบลบ้านกร่าง

เลขที่แบบ

แผ่นที่	จำนวนแผ่น
6	8

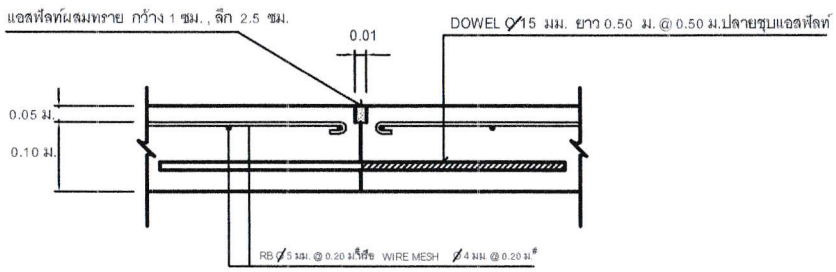

ขยายรอยต่อ (A)

CONTRACTION JOINT

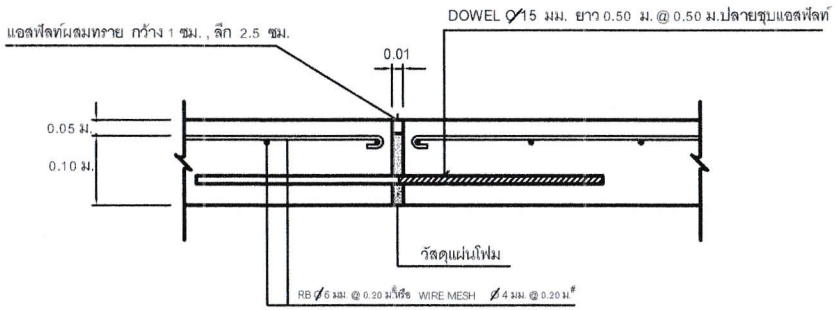

ขยายรอยต่อ(B) ขาดจากกัน ระหว่างระยะ 50 - 100 เมตร

EXPANSION JOINT

เทศบาลตำบลบ้านกร่าง

แบบก่อสร้างถนนคอนกรีตเสริมเหล็ก

(.....)
(นายสุติวัส มณีอินทร์)

เขียน	นายช่างโยธาชำนาญงาน

(.....)
(นายสุรศักดิ์ สุนทรวิภาต)

ตรวจ	ผู้อำนวยการกองช่าง

(.....)
(นางเบญจวรรณ มงคลถิ่น)

เห็นชอบ	ปลัดเทศบาลตำบลบ้านกร่าง

(.....)
(นายบารมี เที่ยงธรรม)

อนุมัติ	นายกเทศมนตรีตำบลบ้านกร่าง

เลขที่แบบ

แผ่นที่	จำนวนแผ่น
7	8

หมายเหตุ

1.คอนกรีตใช้อัตราส่วนผสม 1 : 2 : 4 กำลังอัดประลัยของแท่งคอนกรีตตัวอย่าง 15 X 15 X 15 ซม.(อายุครบ 28 วัน) ไม่น้อยกว่า 240 กก./ซม.^{2} ผู้รับจ้างหล่อแท่งคอนกรีต ต่อหน้าผู้ควบคุมงาน เมื่ออายุครบ 24 ชั่วโมง ให้ถอดแบบนำแท่งคอนกรีตไปบ่มให้ชุ่มน้ำ 5 - 7 วัน ก่อนไปทำการทดสอบและผู้ว่าจ้างเป็นผู้จัดส่งแท่งคอนกรีตไปทดสอบ โดยค่าใช้จ่ายการทดสอบแท่งคอนกรีตผู้รับจ้างเป็นผู้รับผิดชอบทั้งสิ้น

2. ส่วนยุบคอนกรีต(SLUMP)ไม่มากกว่า 10 ซม.

3. EXPANSION JOINT ก่อสร้างระหว่างระยะ 50 - 100 เมตร ทั้งนี้ให้ขึ้นอยู่ในดุลยพินิจ ของผู้ควบคุมงานโครงการ

4. ผู้ออกแบบจะเป็นผู้กำหนดชั้นโครงสร้างทางในแต่ละสายทางตามสภาพพื้นที่

5. การทำผิวหน้าคอนกรีตให้หยาบ ทำโดยลากไม้แปรงกวาดจากขอบด้านหนึ่งไปยังขอบอีกด้านหนึ่ง โดยร่องที่เกิดจะต้องลึก

6. การกำหนดการบ่มคอนกรีตหลังแต่งผิวคอนกรีตแล้วเสร็จ โดยใช้วิธีดังนี้ เมื่อหน้าคอนกรีตหมาดแข็งต้องป้องกันไม่ให้ถูกกระเทือนภายใน 24 ชั่วโมงแรก และภายในเวลาไม่น้อยกว่า 7 วัน ต้องจัดการบ่มคอนกรีตด้วยการพ่นหรือทาสารเคมี / น้ำยาบ่มคอนกรีต และต้องไม่มีน้ำบนพื้นผิวคอนกรีตขณะพ่นหรือทาสารเคมี / น้ำยาบ่มคอนกรีต

7. ผู้รับจ้างต้องส่งเอกสารการออกแบบส่วนผสม (Mix disign) ต่อผู้ควบคุมงาน ก่อนดำเนินการเทคอนกรีต

8. เมื่อผู้ควบคุมงานส่งวัสดุตัวอย่างคอนกรีต เพื่อทำการทดสอบกำลังอัดประลัยของแท่งคอนกรีตตัวอย่างแล้ว ผู้รับจ้างต้องเป็นผู้นำผลการทดสอบตัวอย่างคอนกรีตที่ผ่านการทดสอบกำลังอัดตามที่กำหนด (ตัวอย่างคอนกรีตต้องอายุครบ 28 วัน) ให้กับผู้ควบคุมงานของผู้ว่าจ้างพิจารณาก่อน จึงจะสามารถแจ้ง คณะกรรมการตรวจรับพัสดุ ออกตรวจรับงานได้

9. มาตรฐานการกำหนดค่าความแข็งแรงในการรับแรงอัดประลัยของคอนกรีต อ้างอิงจาก แบบมาตรฐานงานก่อสร้างของท้องถิ่น แบบถนน ท.1 ส่วนการคลังท้องถิ่น สำนักบริหารราชการท้องถิ่น กรมการปกครอง กระทรวงมหาดไทย

10. กำหนดให้คู่สัญญาต้องใช้พัสดุประเภทวัสดุหรือครุภัณฑ์ที่ใช้ในงานก่อสร้างเป็นพัสดุที่ผลิตภายในประเทศ โดยต้องใช้ไม่น้อยกว่าร้อยละ 60 ของมูลค่าพัสดุที่จะใช้ในงานก่อสร้างทั้งหมดตามสัญญา

11. กำหนดรายละเอียดในแบบรูปรายการงานก่อสร้าง ให้คู่สัญญาต้องใช้เหล็กที่ผลิตภายในประเทศ ไม่น้อยกว่าร้อยละ 90 ของปริมาณเหล็กที่ต้องใช้ทั้งหมดตามสัญญา

เทศบาลตำบลบ้านกร่าง

แบบก่อสร้างถนนคอนกรีตเสริมเหล็ก

(.....)
(นายสุติวัส มณีอินทร์)
เขียน | นายช่างโยธาชำนาญงาน

(.....)
(นายสุรศักดิ์ สุนทรวิภาต)
ตรวจ | ผู้อำนวยการกองช่าง

(.....)
(นางเบญจารรณ มงคลถิ่น)
เห็นชอบ | ปลัดเทศบาลตำบลบ้านกร่าง

(.....)
(นายบารมี เที่ยงธรรม)
อนุมัติ | นายกเทศมนตรีตำบลบ้านกร่าง

เลขที่แบบ

แผ่นที่	จำนวนแผ่น
8	8